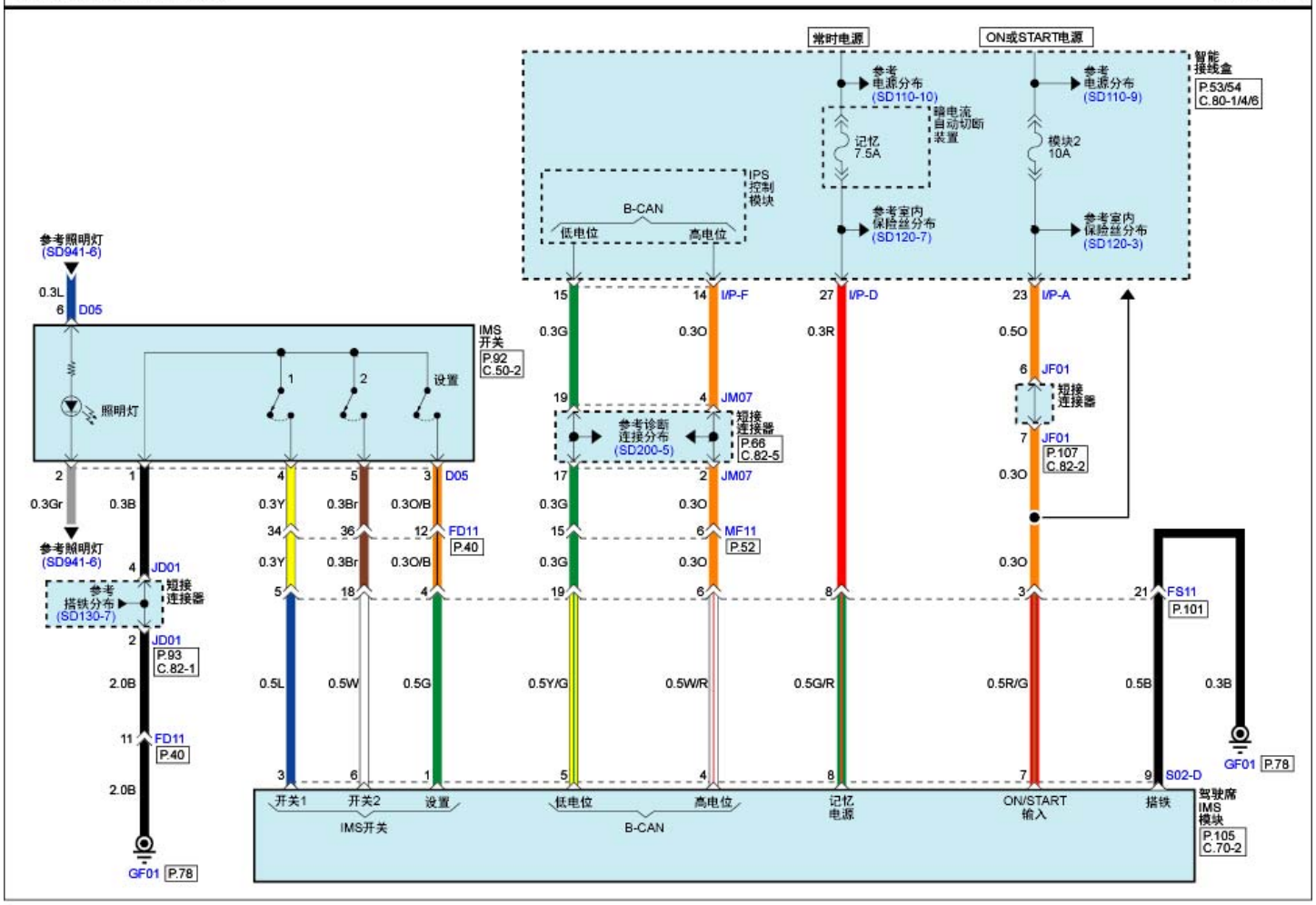集成记忆系统(IMS)(1) SD877-1